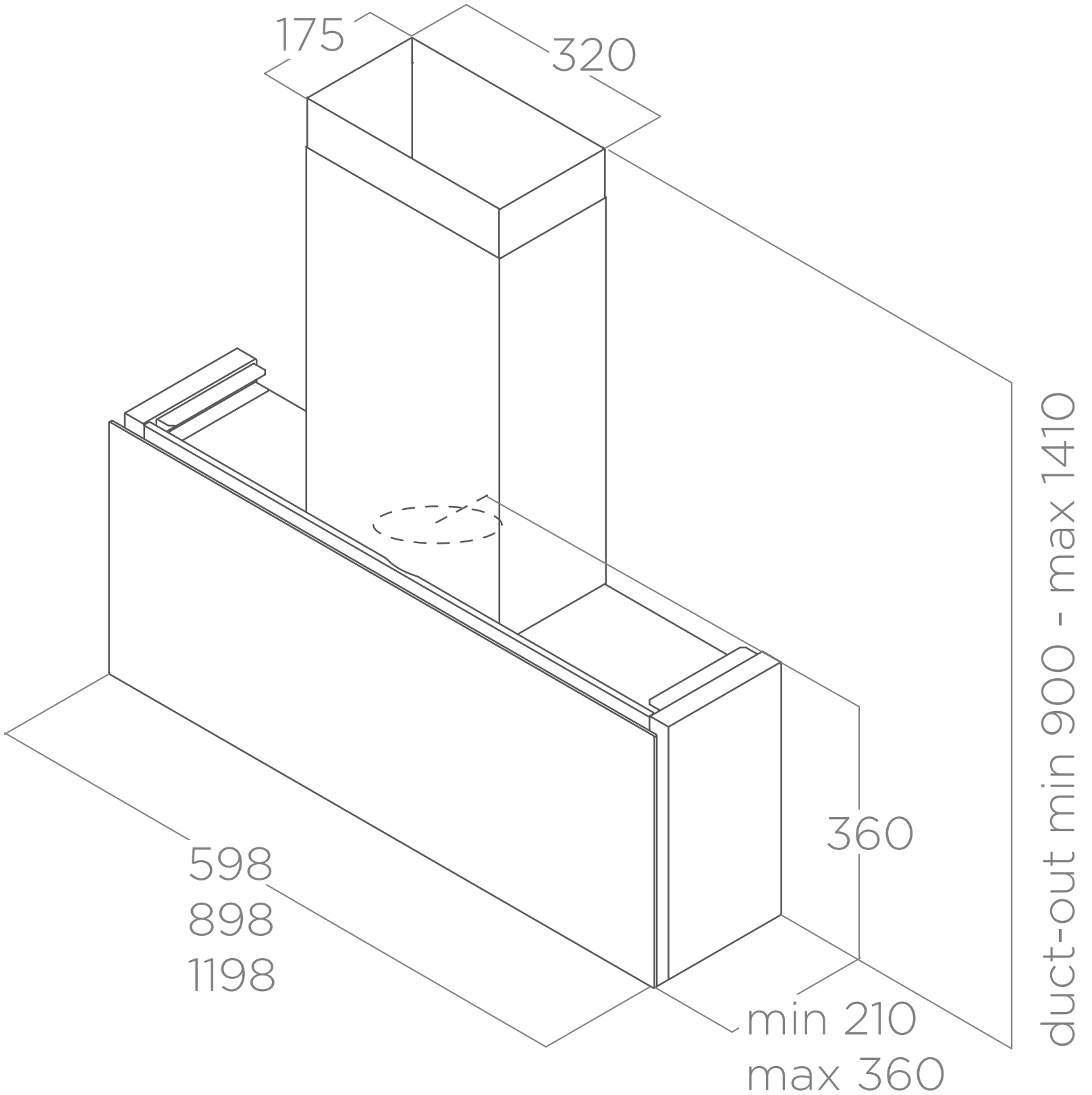
175
320
duct-out min 900 - max 1410
360
598
898
1198
min 210
max 360