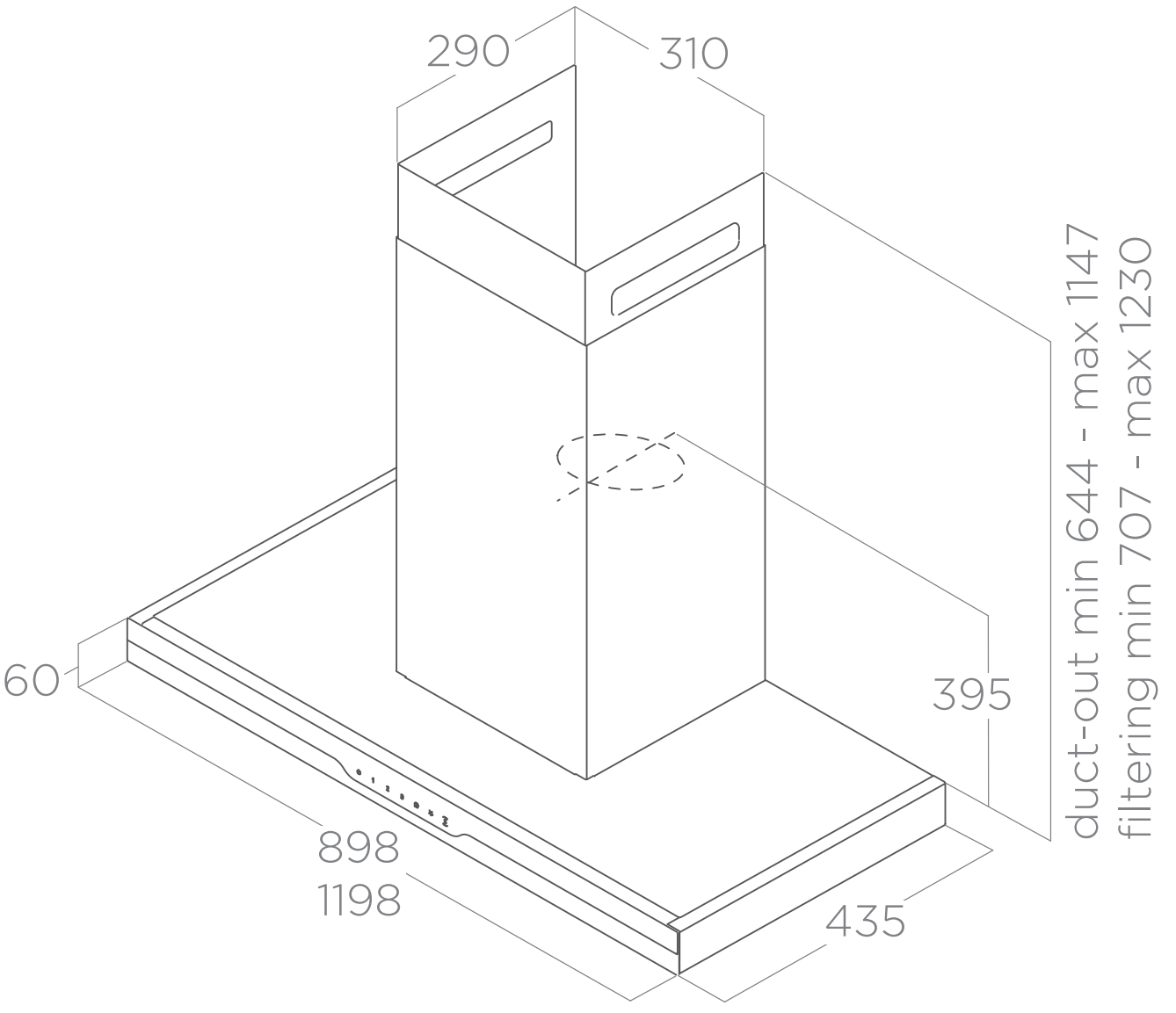
290
310
duct-out min 644 - max 1147
filtering min 707 - max 1230
395
60
898
1198
435